設備概要

電源種別：1φ 2W 200V 60Hz（対地電圧150V以下）
契約種別：昼間電力
施工方式：パネル方式
制御方式：ヒータ温度検知による自動制御、週間タイマーによる運転日設定

設計方針

本床暖房に関しては、空調設備との併用によって快適な室内環境を
維持することができるものとした。

工事内容	区分		
	床暖房工事	建築工事	電気設備工事
コンクリートスラブ		○	
電線管工事			○
OAフロア工事		○	
OAフロアヒーター取付	○		
リード線の配線、ヒータの結線	○		
上げ材施工		○	
コントローラ用配管・ボックス取付			○
コントローラへの電源線、接地線引込			○
コントローラ取付・接続	○		
同上つなぎ込み(二次側)	○		
同上一次側工事(電源引込・接地)			○
完成検査	○		
電力会社への申請			○

電源種別	1φ 2W 200V 60Hz 昼間電力（対地電圧150V以下）					合計
階数	2 階					–
室名	社長室		事務室		会議室	–
総電力量 [kW]	0.45	1.15	3.60	2.25	1.60	9.05
施工面積 [m²]	2.25	5.75	18.00	11.25	8.00	45.25
OAフロアヒータ 250-S 400×360 0.05kW	1	1	1	1	1	5
OAフロアヒータ 250 400×360 0.05kW	8	22	71	44	31	176
ユニット数	9	23	72	45	32	181
温度コントローラ（1面制御用）	–	–	1	1	1	3
温度コントローラ（2面制御用）	1		–	–	–	1
制御区分	1	1	1	1	1	5
制御方式	ヒータ温度検知による自動制御 週間タイマーによる運転日設定					–

※ 電気床暖房工業会による認定品を使用する。
※ 本工事は床暖房専門業者による責任工事とする。

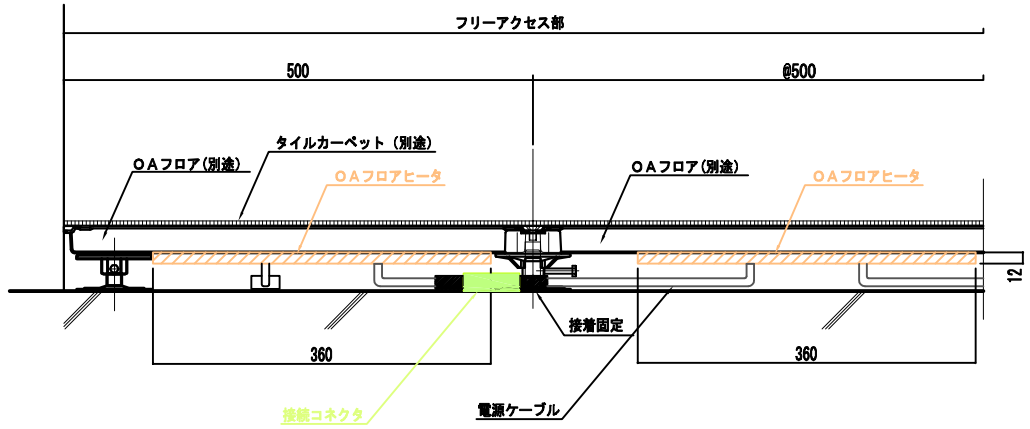

5 OAフロアヒータ –

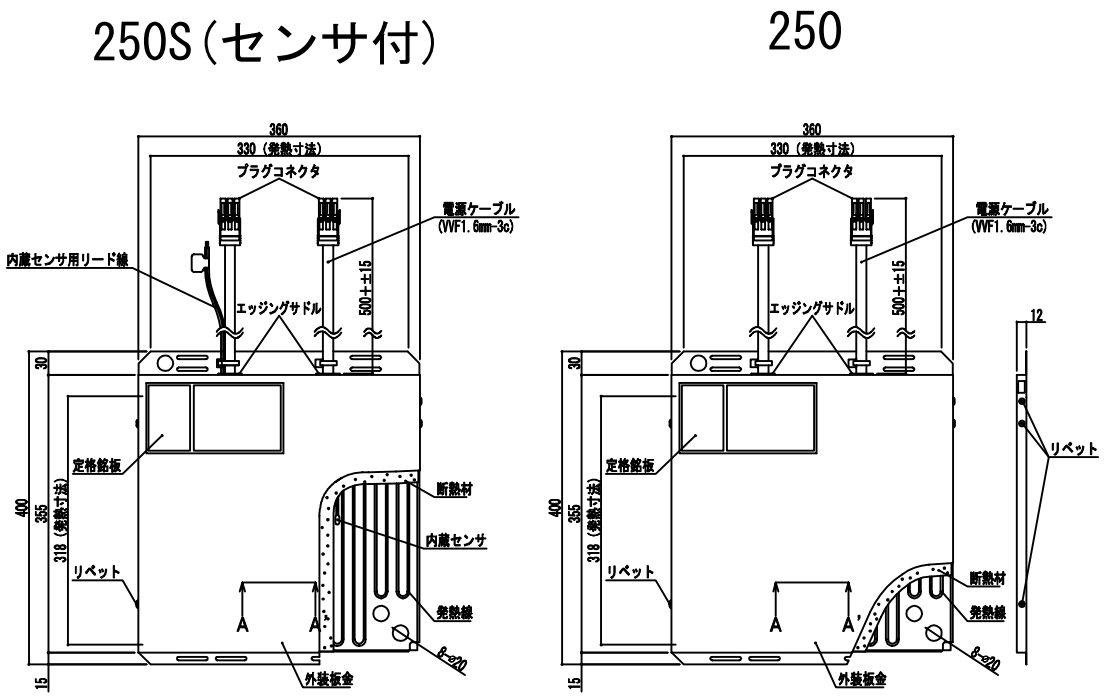

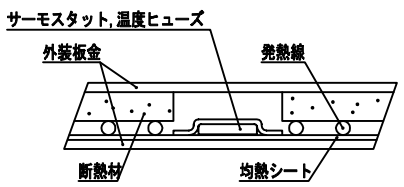

A－A' 断面図

〈仕様〉

型番	MO-250(S)
電圧	単相 200V
電格負荷	50 W
安全装置	サーモスタット,温度ヒューズ

6 温度コントローラ S=1/2

社長室

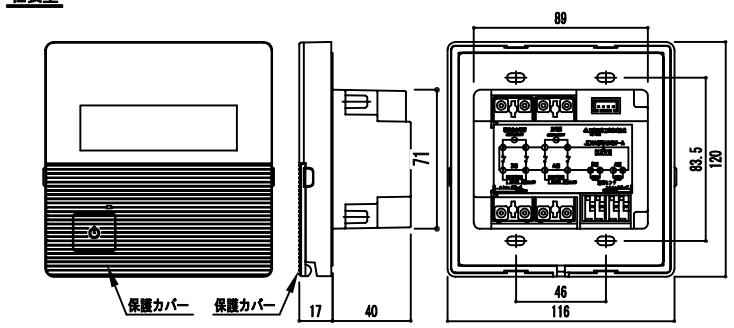

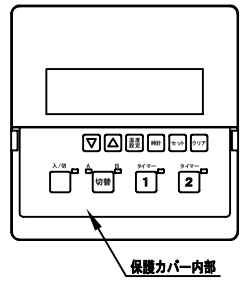

仕様

機能	2面独立制御コントローラ
定格負荷	AC100V/200V 13.5A×2 抵抗負荷
備考	2面制御 タイプ タイマ機能付

事務室・会議室

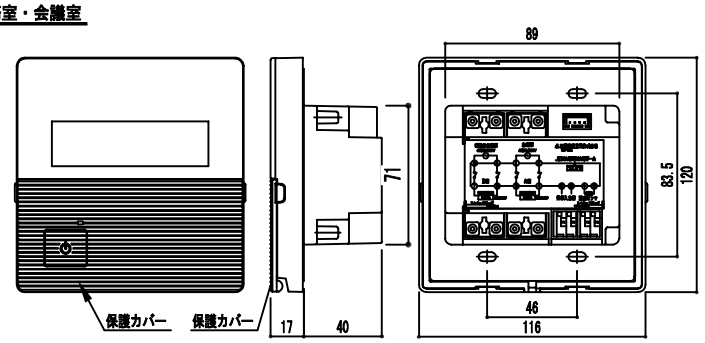

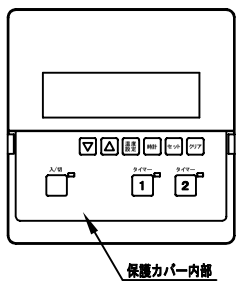

仕様

機能	1面制御コントローラ
定格負荷	AC100V/200V 13.5A×2 抵抗負荷
備考	1面制御 タイプ タイマ機能付

7 回路結線図 – ※コントローラまでの一次側電源工事は電気工事とする。

社長室

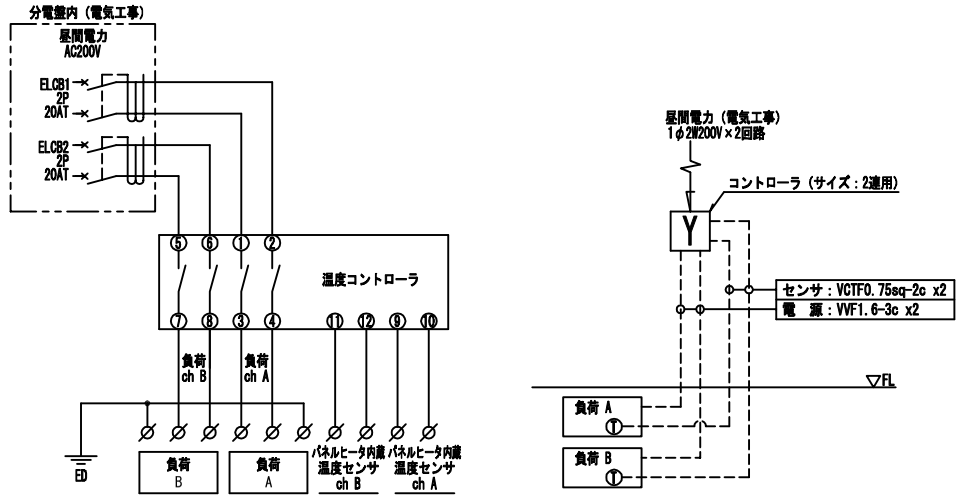

事務室

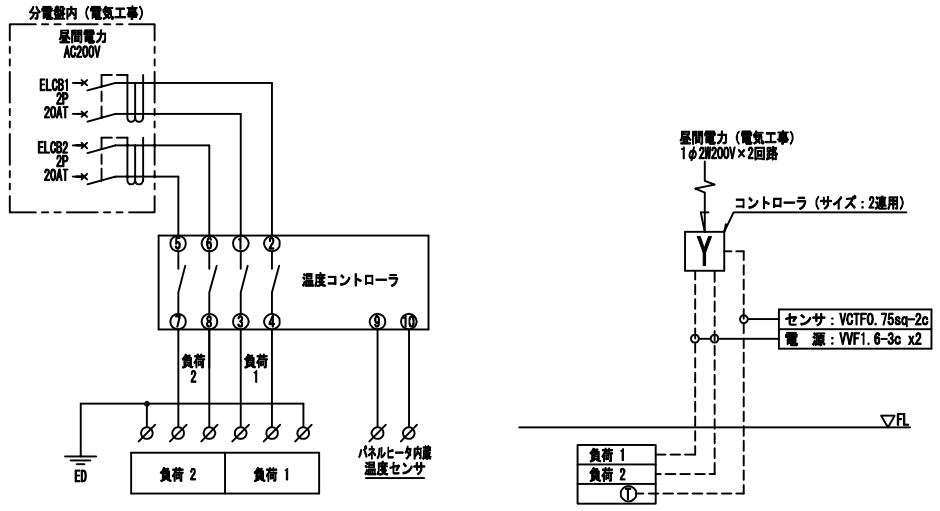

事務室
会議室

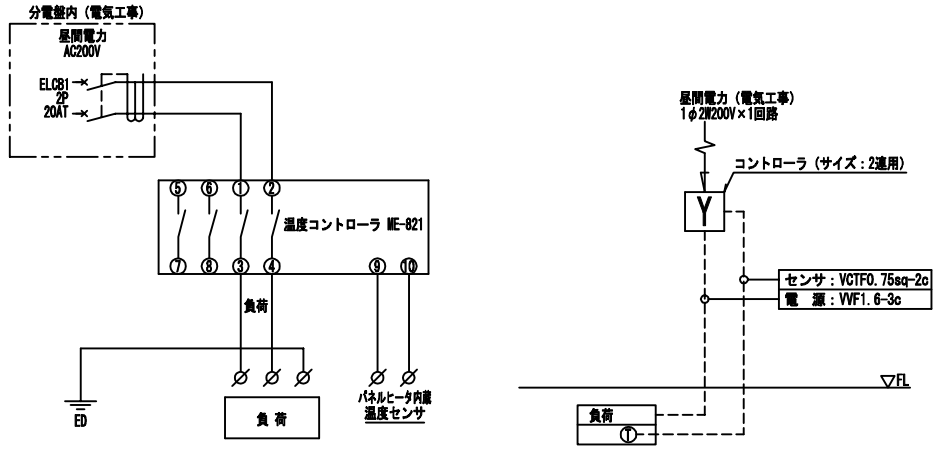

株式会社東亜電機工業社
大阪市北区天神橋1-4-13
TEL(06) 6354-2950 info@sky-gr.co.jp